TAIJI

仕　　様

メーカ名	タイジ株式会社
品　名	ホットキャビ
型　式	HC−11UV Pro
定格電圧	単相100V　50／60Hz
消費電力	190W
庫内温度	70～80℃（標準温度）
殺菌灯	GTL−2 2W
安全装置	温度ヒューズ
温度調整	マイコン制御
外形寸法	W450×D363×H322
庫内寸法	W348×D207×H152
庫内容量	11リットル
質　量	7.5Kg
付属品	棚皿 ドレーン受け 変換プラグ

寸法単位：mm

品番	名称	仕様	備考
⑧			
⑦			
⑥	電源コード	0.75mm² 3芯キャブタイヤ	
⑤	棚皿	SUS304	
④	ドレーン受け	ASA	
③	把手	ASA	
②	操作パネル	ASA	
①	本体	カラー鋼板 ＋ ASA	

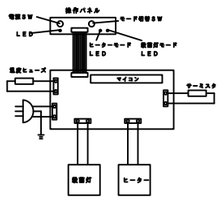

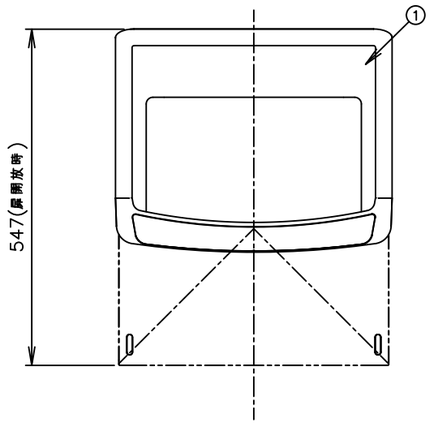

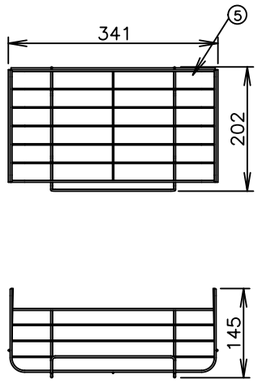

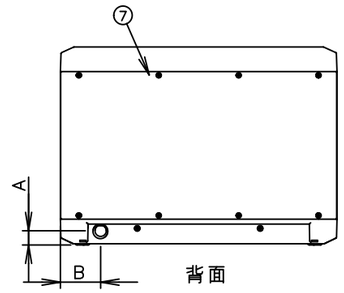

コード位置
A　25
B　65

プラグ形状　3芯　キャブタイヤ

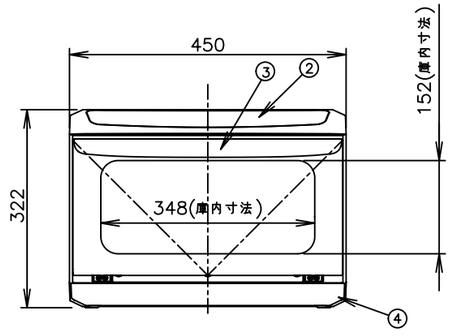

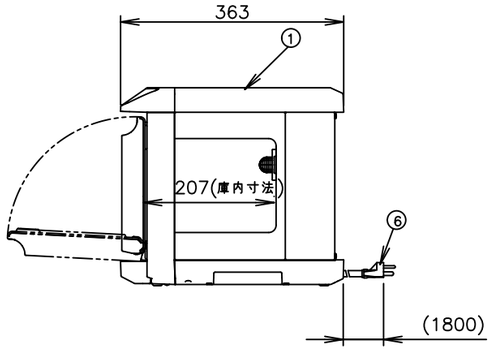

符号	改訂項目	年　月　日	承認	検図	製図	尺度	商品説明図	品名	商品コード
					中川	1:10	タイジ株式会社	ホットキャビ	0110041
								型式 HC−11UV Pro	発行日 2017年11月16日